aguas Araucanía

INGENIERÍA BÁSICA PARA PLANTAS ELEVADORAS, IMPULSIONES, PLANTA DE TRATAMIENTO DE AGUAS SERVIDAS Y DESCARGA LOCALIDAD DE LICAN RAY

CONTENIDO : SALA DE SOPLADORES
PLANTA Y CORTE

PROYECTADO POR: EMÁS INGENIERÍA

HUMBERTO ACUÑA
JEFE PROYECTO

LUIS PEILLARD
ING. PROYECTO

UBICACIÓN	FECHA	ESCALA	REV.	INVERSIÓN
LICAN RAY	FEBRERO 2017	SE INDICAN	0	OPERACIONAL

APROBACION CLIENTE INTERNO:

FIRMA

APROBACIÓN AGUAS ARAUCANÍA S.A.

REVISOR

REVISOR (VºBº)
PREVENCIONISTA DE RIESGOS

JEFE DEPTO. DESARROLLO E INGENIERÍA

GERENTE DE INFRAESTRUCTURA
Y DESARROLLO

PROYECTO AGUAS ARAUCANIA Nº _____ PLANO Nº 40

COD. 220-HI-002

REVISION	Nº	FECHA	PROY	DIB	REV	DESCRIPCIÓN
	A	16/02/17	LPP	JOP	HAD	REVISION INTERNA
	B	10/05/17	LPP	JOP	HAD	REVISION CLIENTE
	0	31/05/17	LPP	JOP	HAD	REVISIÓN CLIENTE

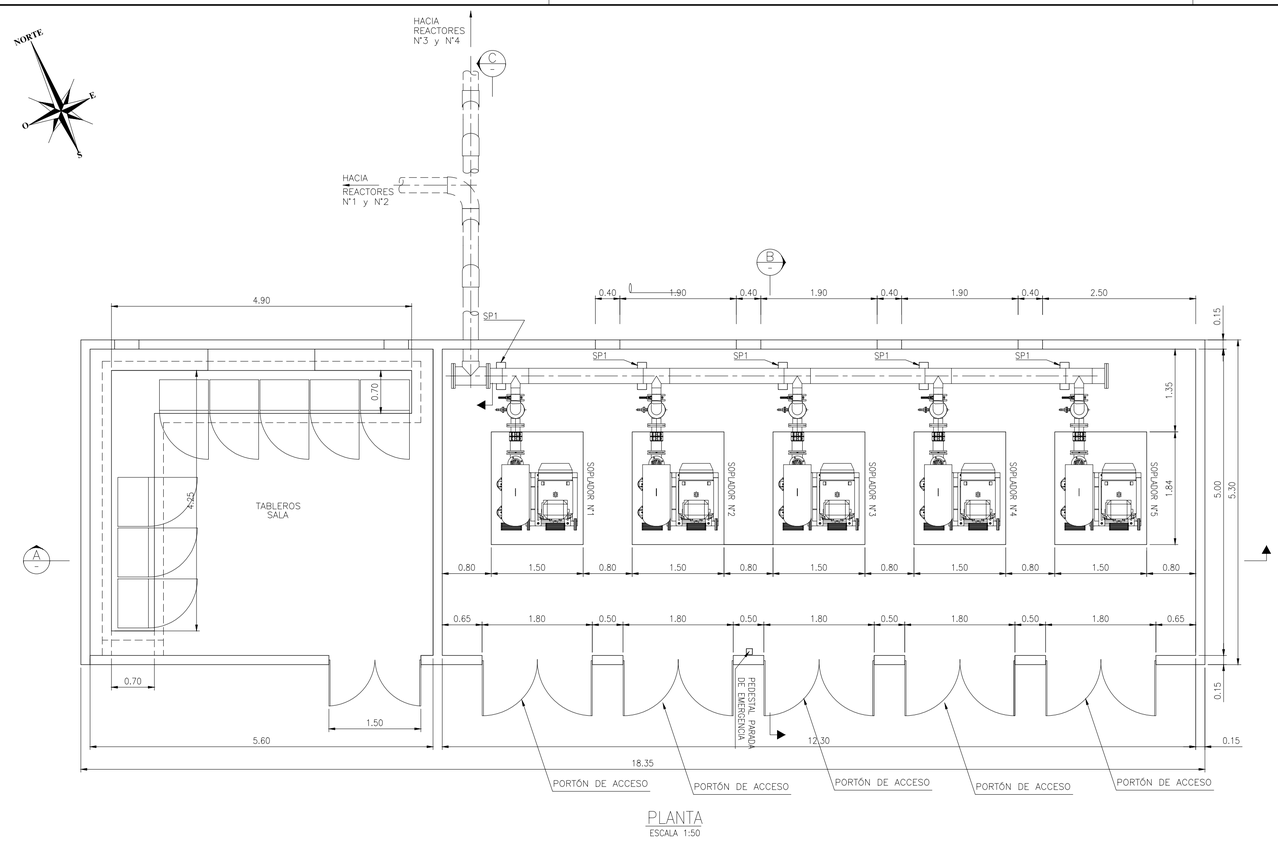

PLANTA
ESCALA 1:50

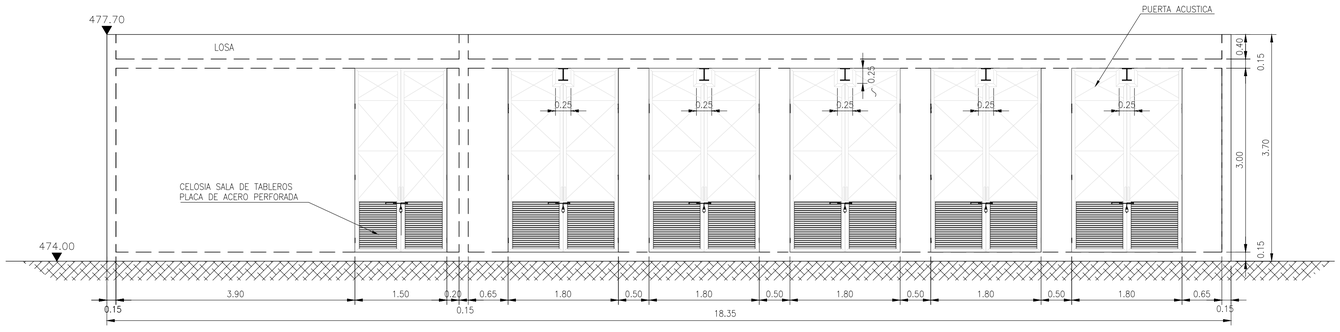

VISTA SUR
ESCALA 1:50

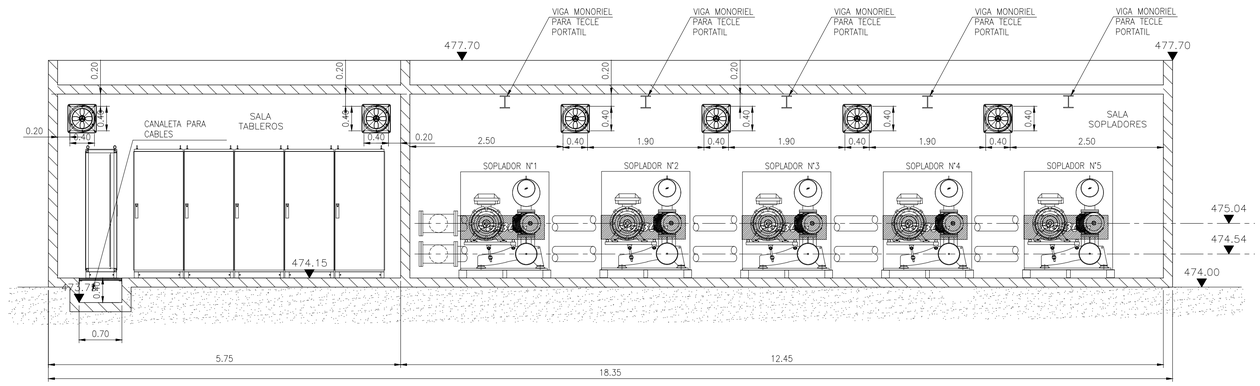

CORTE A
ESC. 1:50

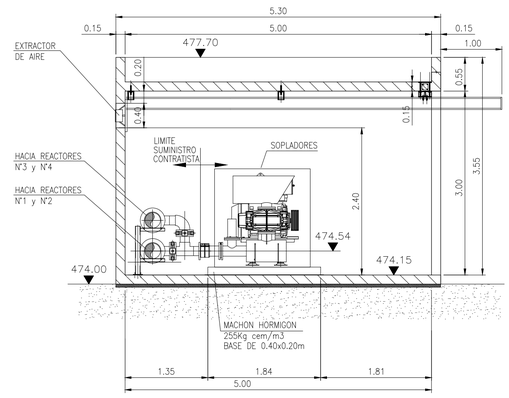

CORTE B
ESCALA 1:50

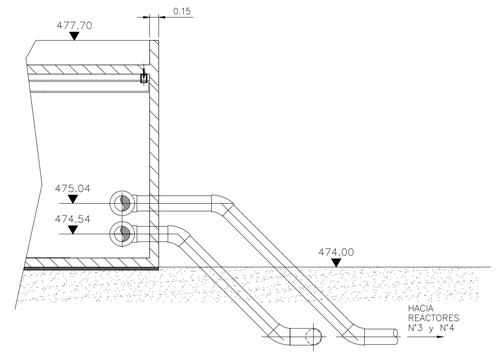

CORTE C
ESCALA 1:50

ARCHIVO DE DIBUJO CAD: :040-ic-a-pla-220-hi-002-00-sala sopladores, gg y tableros.dwg